ZWORNIK KRĄŻYN
skala 1:10 [mm]
szt. 2

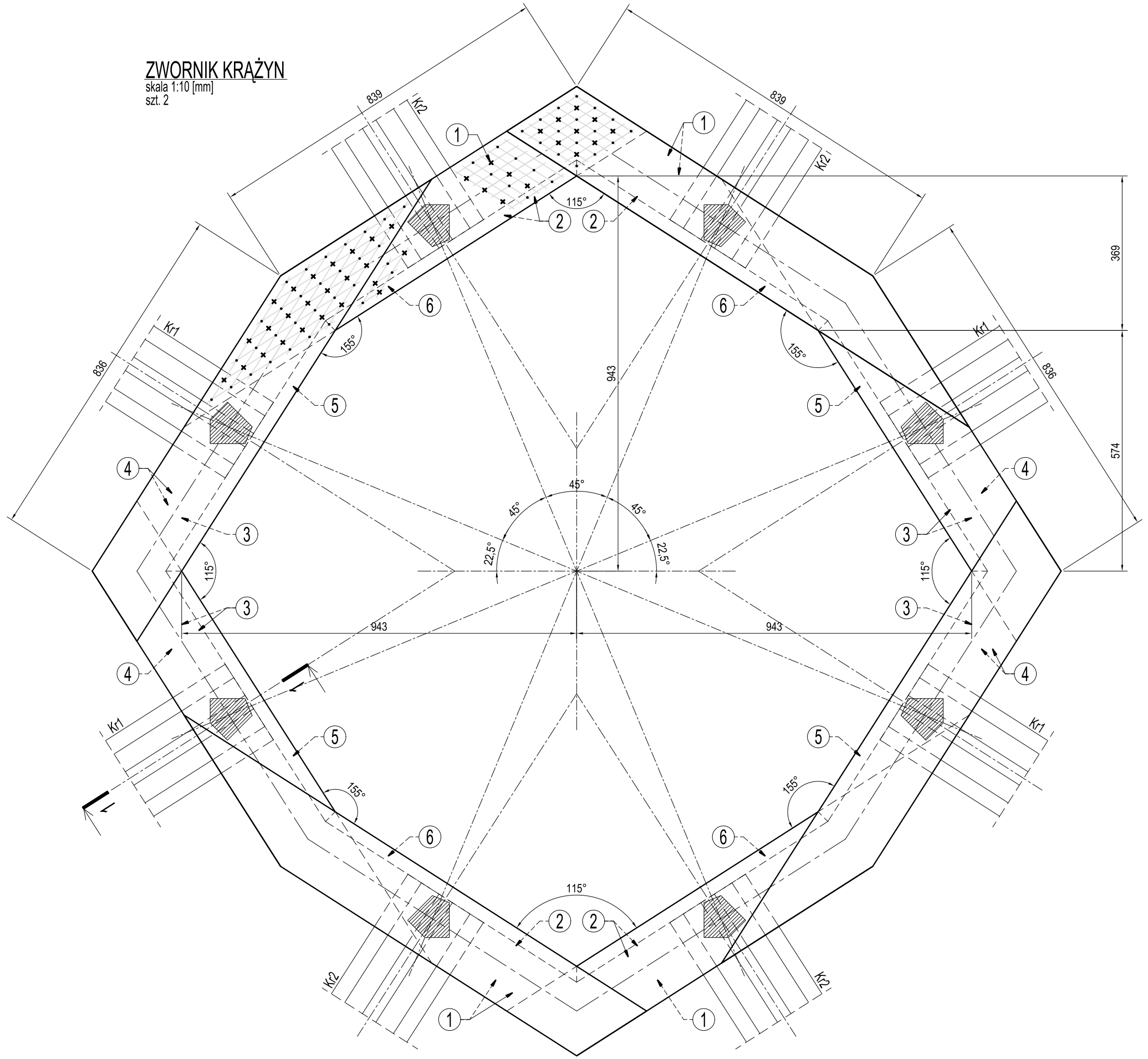

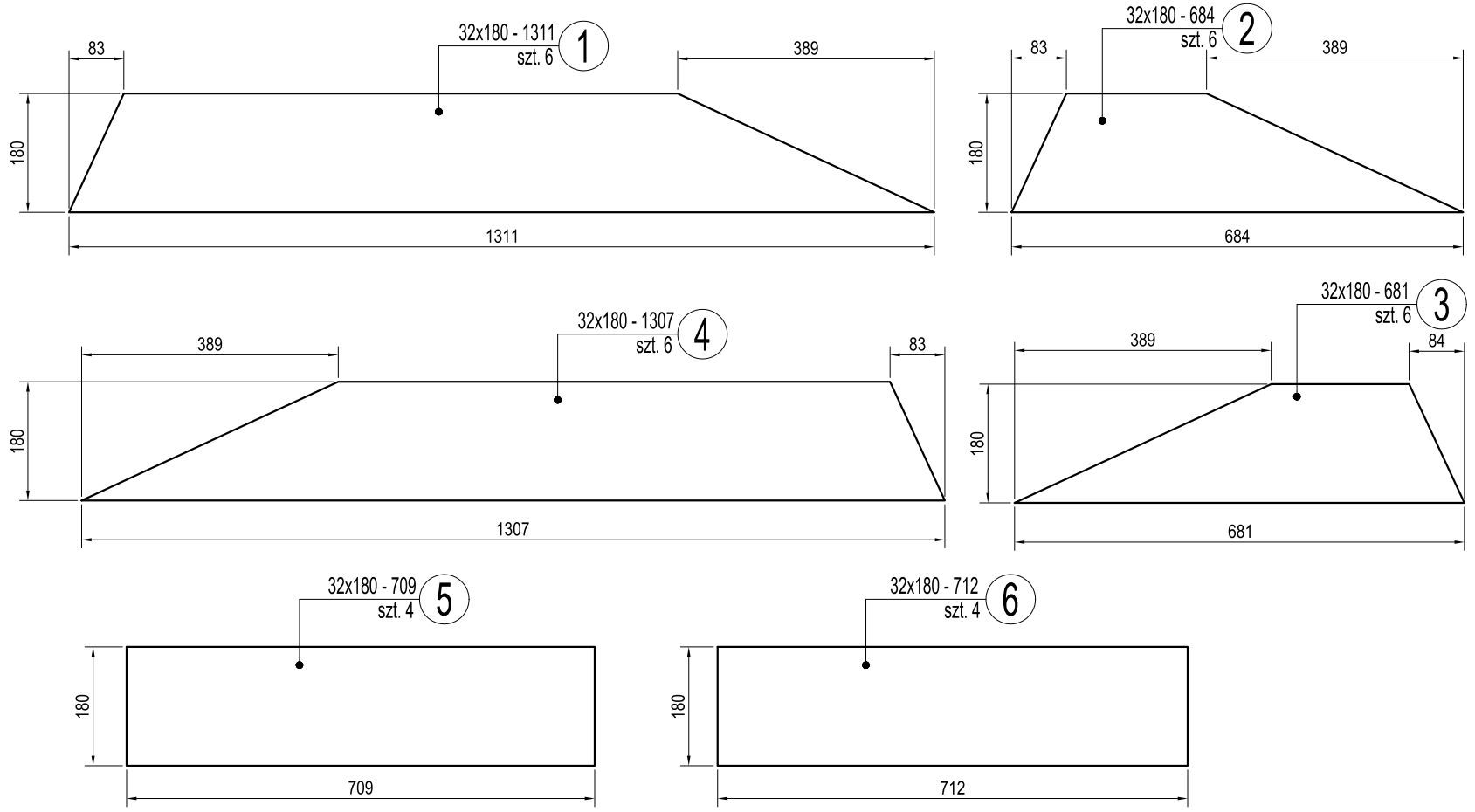

1-1

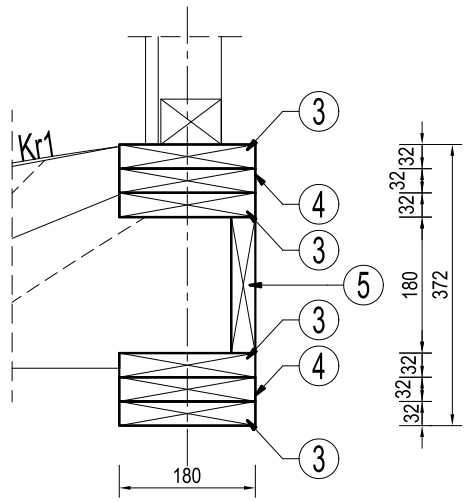

ZESTAWIENIE ELEMENTÓW DREWNIANYCH - HEŁM

POZ.	ILOŚĆ do 1 szt. [szt.]	ILOŚĆ ŁĄCZNA [szt.]	ELEMENT	OPIS	DŁUGOŚĆ JEDNOSTKOWA [m]	DŁUGOŚĆ CAŁKOWITA [m]	OBJĘTOŚĆ [m³]
1	6	12	3,2x18cm	DESKA	1,5	18,1	0,1
2	6	12	3,2x18cm	DESKA	0,9	10,6	0,1
3	6	12	3,2x18cm	DESKA	0,8	9,7	0,1
4	6	12	3,2x18cm	DESKA	1,5	18,1	0,1
5	4	8	3,2x18cm	DESKA	3,6	7,3	0,0
6	4	8	3,2x18cm	DESKA	3,6	7,3	0,0
						RAZEM:	0,5

UWAGI:
Zestawienie elementów projektowanych uwzględnia 200mm dodatku do długości elementu.

UWAGI:

1. Przed wykonaniem elementów składowych kopuły należy zweryfikować wymiary budynku poprzez inwentaryzację i ewentualne różnice uwzględnić w wykonywanym elemencie. Wszelkie zmiany w konstrukcji oraz masie stosowanych elementów należy uzgodnić z projektantem konstrukcji.
2. Połączenia poszczególnych elementów należy wykonać jako ciesielskie. Do połączeń stosować gwoździe 3x85mm bite z dwóch stron elementu. Zwornik z krążynami łączyć za pomocą gwoździ 6x175mm.
3. Wszystkie elementy drewniane zaimpregnować bio i ogniochronnie preparatami np. Fobos do klasy materiału niezapalnego

DREWNO: K27, wilgotność 15%
STAL KONSTR.: S235JR

B.ART Pracownia Architektury ul.Lipowa 22, 59–220 Legnica, tel. 506700079, e-mail: b.art@o2.pl,

		data:	podpis:
projektant	mgr inż. Bartosz Karamon 200/DOŚ/09	19.08.2025	
sprawdzający:	mgr inż.Marcin Zaborowski 208/DOŚ/09	19.08.2025	
tytuł:	ZWIEŃCZENIE KRĄŻYN		
obiekt:	Altana na wodzie w ogrodzie Nostitz'ów w Mściwojowie		
skala:	1:10	rysunek nr:	K8